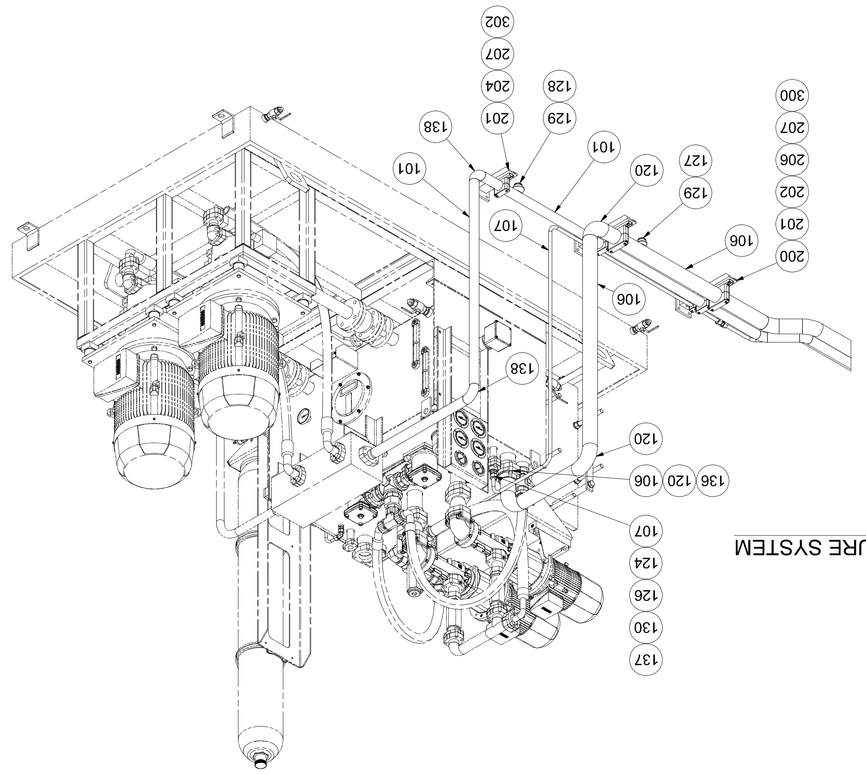

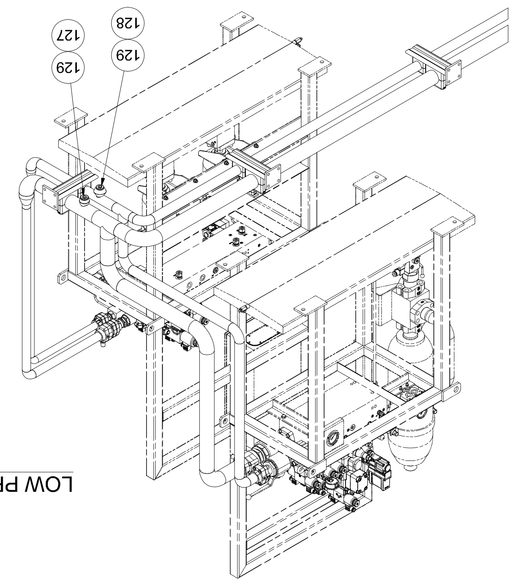

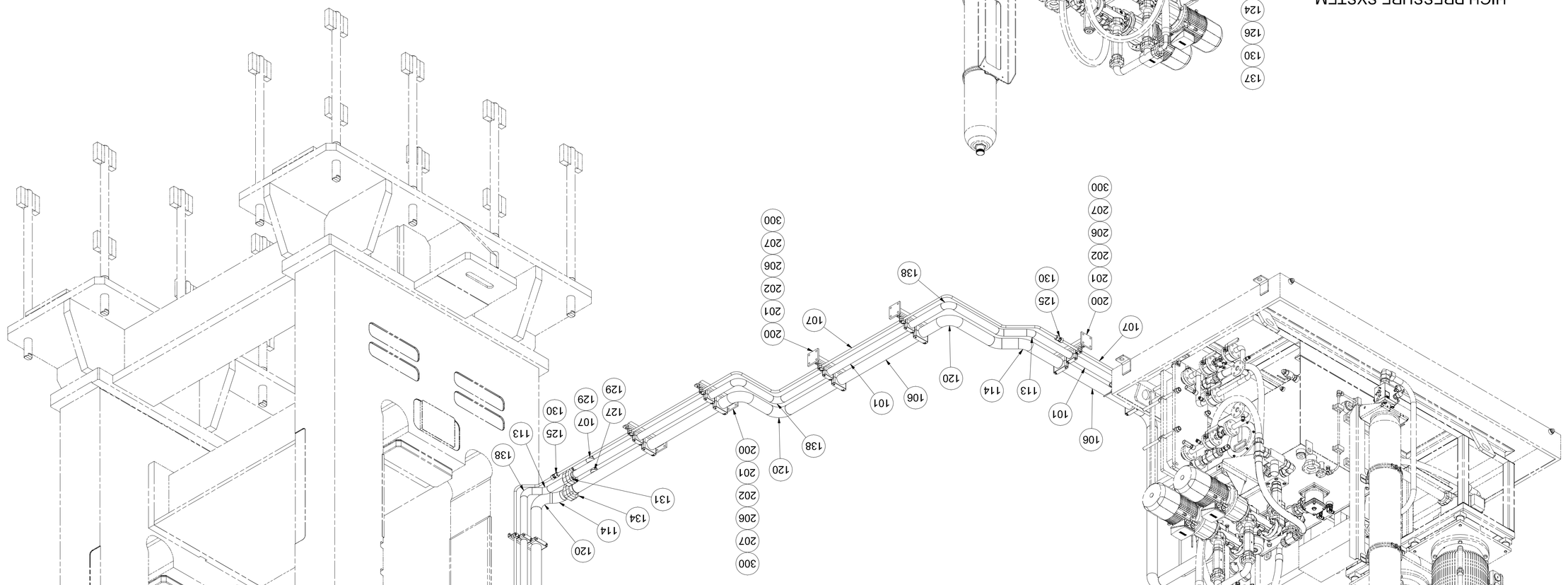

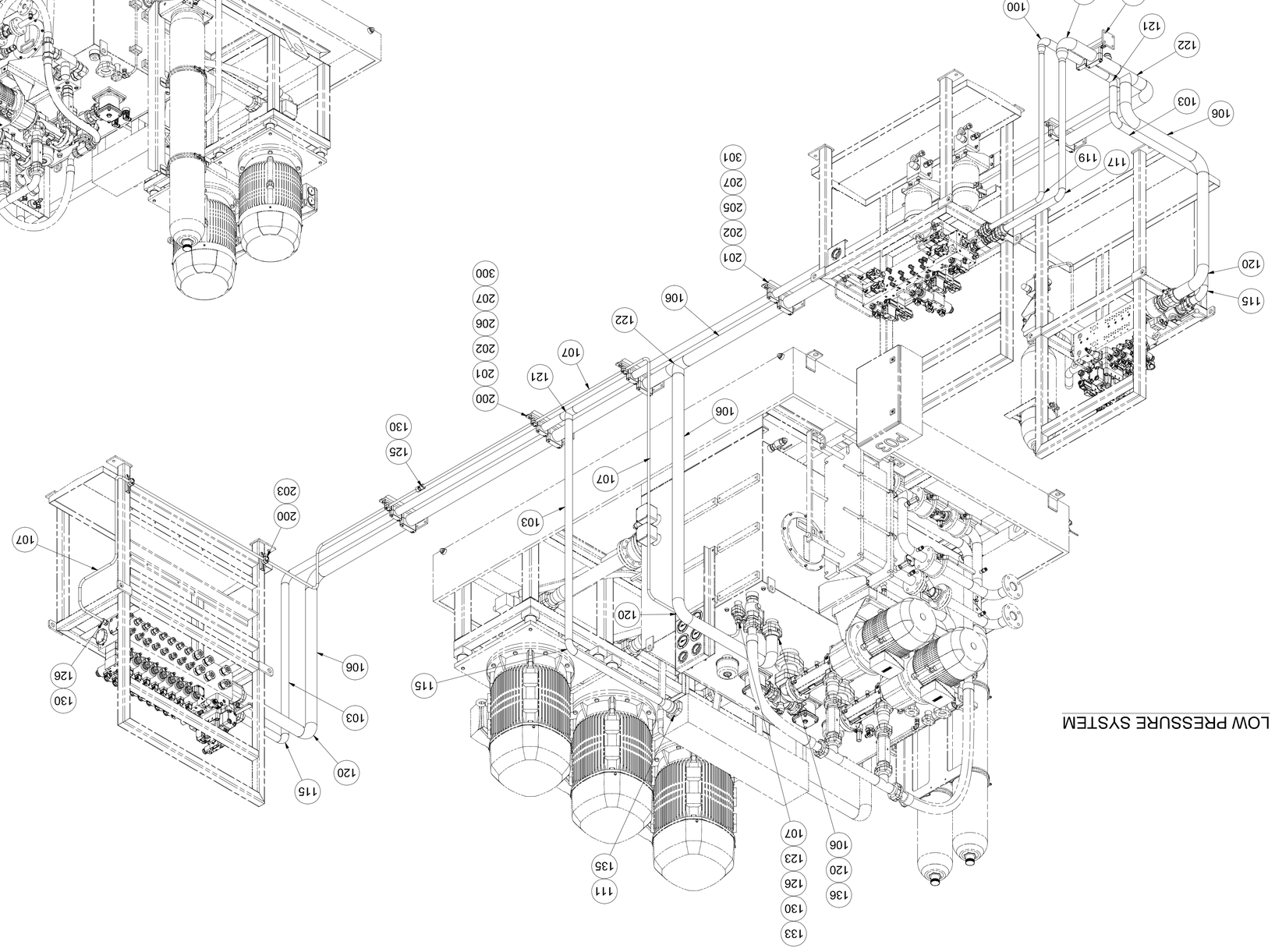

C.Tr.	MCM			
DATA	Disegnato	Verificato	Autorizzato	Rilasciato
29/04/2020				

Descrizione:

Interconnecting piping for hydraulic system H.P. & L.P. Caster3

Massa: 610,0 kg

Disegno N. 60-03-00A-050

Scala:

Revisione: 0

Foglio: 2 di 2

DIS. ASSIEMI

COMMESSA N.

A termine di legge e' rigorosamente vietato riprodurre o comunicare a terzi il contenuto del presente disegno

Via dei Pioppi n. 8/A/B/C/D 36030 Caldogno - C.A.P. 36010 (MI) - Italy
Tel. 0039-0320 - Fax 0039-0575 - e-mail: sales@bondioli-parravicini.it

A0